Стол письменный

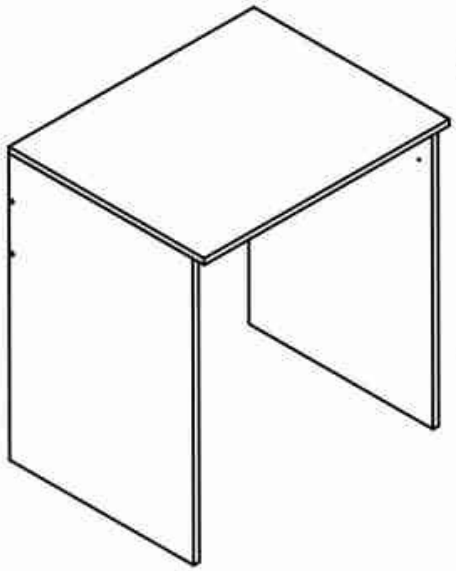

СХЕМА СБОРКИ

Перечень деталей
1. (CW101) Правая нога стола 750*512*16 - 1
2. (CW102) Левая нога стола 750*512*16 - 1
3. (CW103) Столешница 684*544*16 - 1
4. (CW104) Жесткость стола 646*256*16 - 1

Евровинт  **Ф01000** x4	*Заглушка для евровинта*  **Ф03000** x4	*Ключ для евровинта* 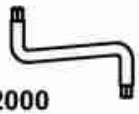 **Ф02000** x1	*Наконечник* 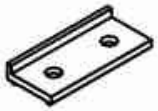 **Ф11000** x4
*Шуруп 3,5*12*  **Ш01000** x8	*Шток эксцентрика* 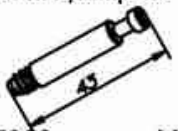 **Ф17002** x4	*Эксцентрик 15*16*  **Ф17012** x4	*Шкант 8*30* 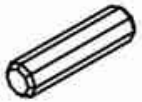 **Ш08888** x4

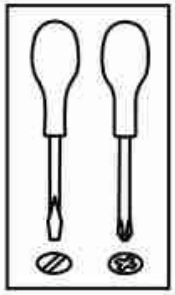

ООО «Мебель торг плюс»

Mebeltp.ru

Заглушка для эксцентрика  **Ф03200** x4

Предприятие изготовитель оставляет за собой право на изменение комплектующих и фурнитуры, не влияющих на качество изделия.

1

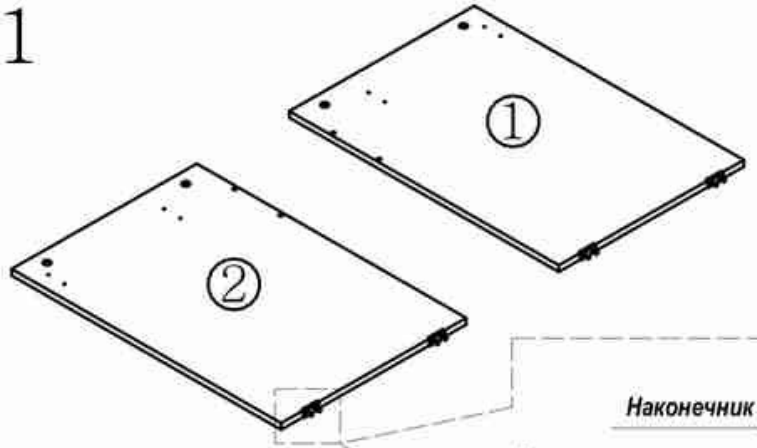

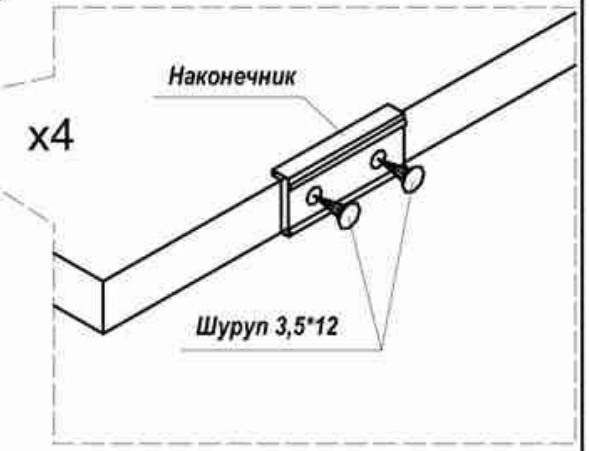

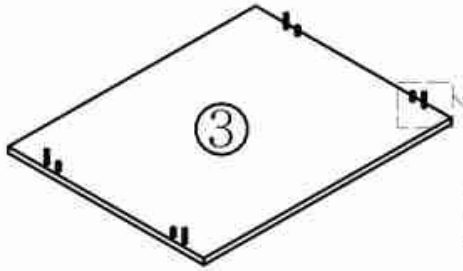

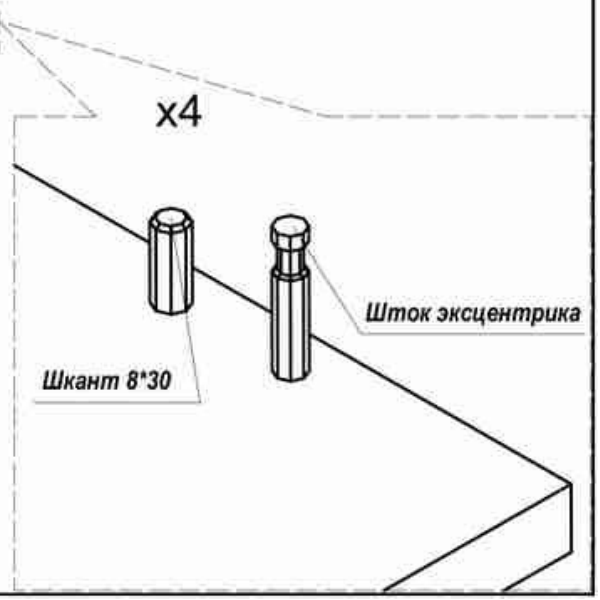

3

ООО «Мебель торг плюс»

Mebeltp.ru

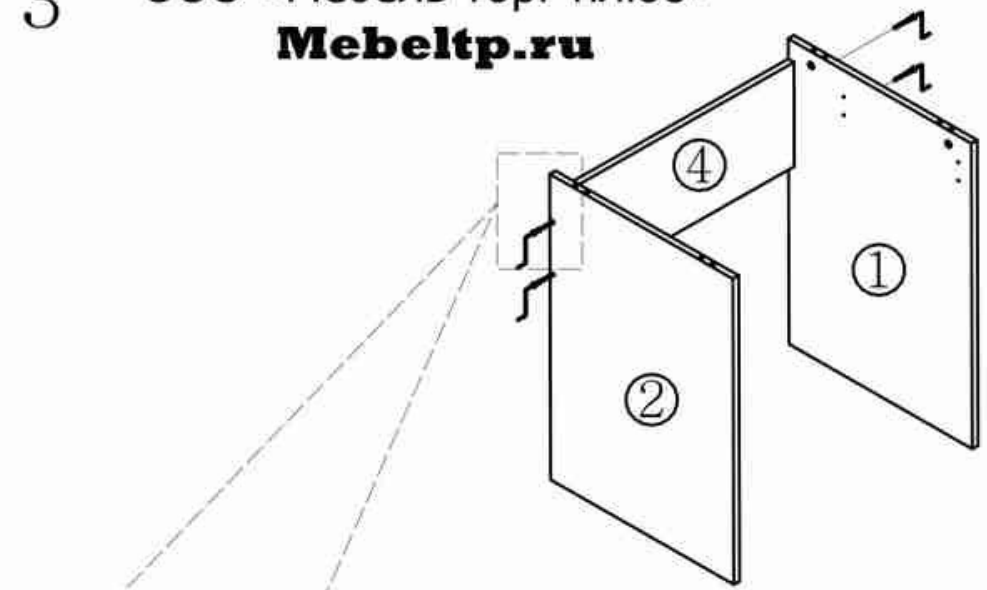

x4

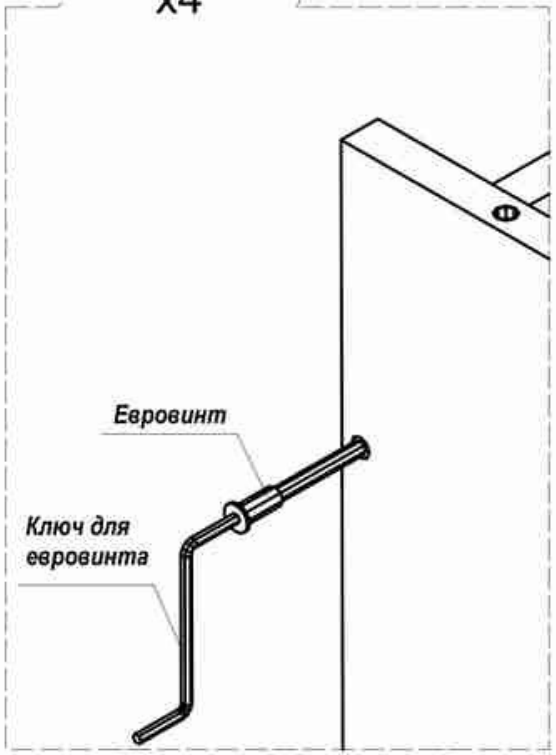

4

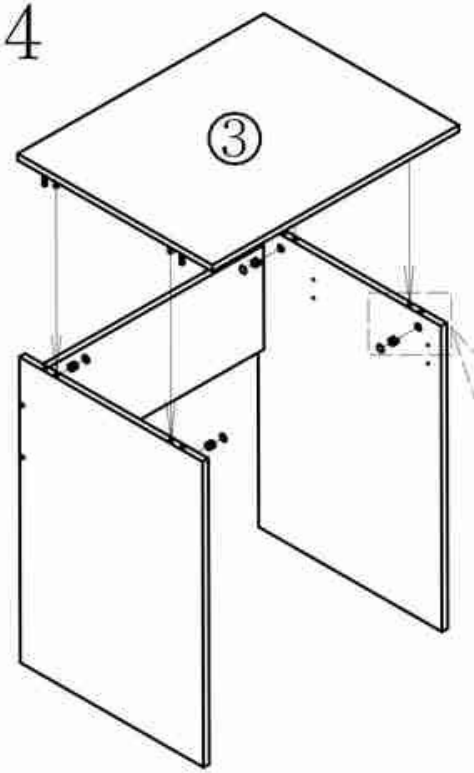

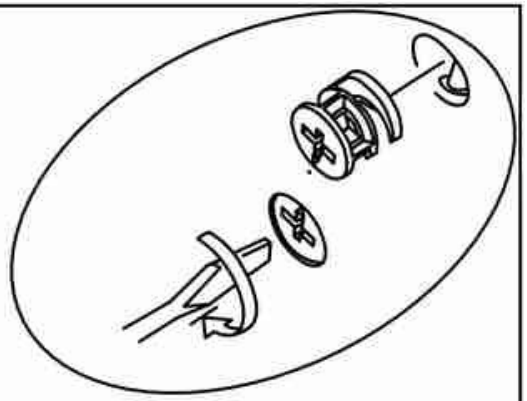

x 4

